מס'	נ/6	מס'	נ/5	מס'	נ/4	מס'	נ/3	מס'	נ/2	מס'	נ/1
חזית פנימית 1:50	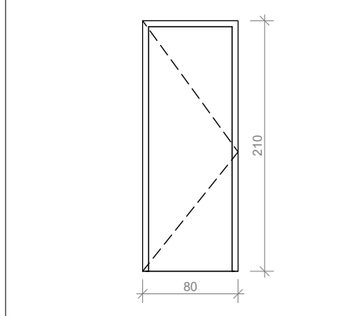	חזית פנימית 1:50	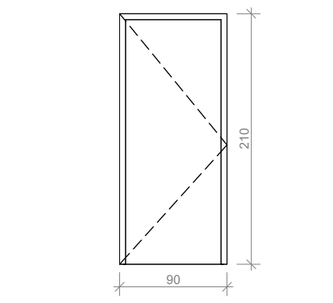	חזית פנימית 1:50	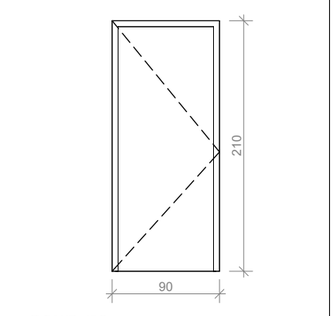	חזית פנימית 1:50	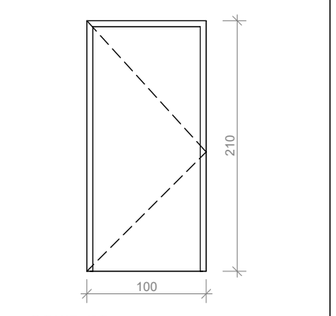	חזית פנימית 1:50	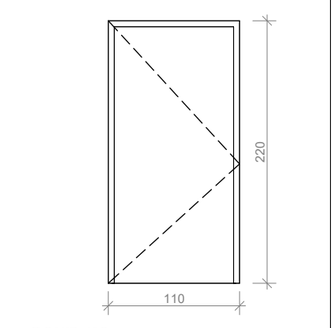	חזית פנימית 1:50	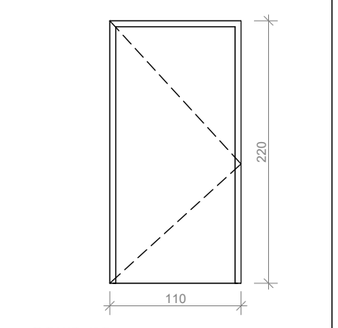
תכנית 1:50	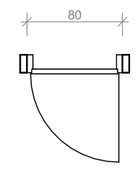	תכנית 1:50	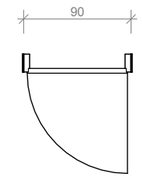	תכנית 1:50	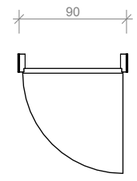	תכנית 1:50	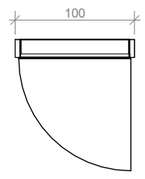	תכנית 1:50	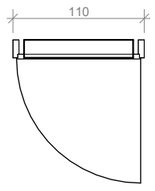	תכנית 1:50	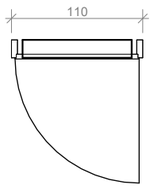
מידות ס"מ	80/210	מידות ס"מ	90/210	מידות ס"מ	90/210	מידות ס"מ	100/210	מידות ס"מ	110/220	מידות ס"מ	110/220
תאור	דלת פנים פתיחה -כנף פנימה	תאור	דלת פנים פתיחה -כנף פנימה	תאור	דלת פנים פתיחה -כנף החוצה	תאור	דלת פנים פתיחה -כנף החוצה	תאור	דלת פנים פתיחה -כנף פנימה	תאור	דלת חוץ פתיחה -כנף כלפי חוץ
מיקום	קומת קרקע0.00	מיקום	קומת קרקע0.00	מיקום	קומת קרקע0.00	מיקום	קומת קרקע0.00	מיקום	קומת קרקע0.00	מיקום	קומת קרקע0.00
זיגוג		זיגוג		זיגוג		זיגוג		זיגוג		זיגוג	
פרזול	פרזול דלתות כולל ידיות ,כולל מנעולים בדלתות	פרזול	פרזול דלתות כולל ידיות ,כולל מנעולים בדלתות	פרזול	פרזול דלתות כולל ידיות ,כולל מנעולים בדלתות	פרזול	פרזול דלתות כולל ידיות ,כולל מנעולים בדלתות	פרזול	פרזול דלתות כולל ידיות ,כולל מנעולים בדלתות	פרזול	פרזול דלתות כולל ידיות ,כולל מנעולים בדלתות
גמר	לפי פרט יצרן ,גוון לפי בחירת אדריכל	גמר	לפי פרט יצרן ,גוון לפי בחירת אדריכל	גמר	לפי פרט יצרן ,גוון לפי בחירת אדריכל	גמר	לפי פרט יצרן ,גוון לפי בחירת אדריכל	גמר	לפי פרט יצרן ,גוון לפי בחירת אדריכל	גמר	לפי פרט יצרן ,גוון לפי בחירת אדריכל
כמות	2	כמות	2	כמות	1	כמות	2	כמות	1	כמות	3
הערות	הקבלן יספק אישור לעמידה בדרישות תכנון לפי ת.י . 1099 . המידות הסופיות יקבעו באתר הבניה באחריותו של הקבלן . הקבלן אחראי למידות ועליו לבקר אותן ולהודיע למתכנן על כל טעות ,סטיה , סתירה או אי התאמה בטרם המשיך בעבודתו . הזיגוגיהיה מתאים להוראות ת" י חלק3ולהנחיות משרד הבריאות . כיוון פתיחה ע"פ תכנית . על היצרן להבטיח אטימות בהתאם לדרישות האדריכל , הכל כולל עיוורי פלדה היקפיים מגולוונים ,כולל עיוור תחתון חובק סף אבן . מידות האלומיניום הן נטו , יש להגדיל פתחים לעיוורים בהתאם.	הערות	הקבלן יספק אישור לעמידה בדרישות תכנון לפי ת.י . 1099 . המידות הסופיות יקבעו באתר הבניה באחריותו של הקבלן . הקבלן אחראי למידות ועליו לבקר אותן ולהודיע למתכנן על כל טעות ,סטיה , סתירה או אי התאמה בטרם המשיך בעבודתו . הזיגוגיהיה מתאים להוראות ת" י חלק3ולהנחיות משרד הבריאות . כיוון פתיחה ע"פ תכנית . על היצרן להבטיח אטימות בהתאם לדרישות האדריכל , הכל כולל עיוורי פלדה היקפיים מגולוונים ,כולל עיוור תחתון חובק סף אבן . מידות האלומיניום הן נטו , יש להגדיל פתחים לעיוורים בהתאם.	הערות	הקבלן יספק אישור לעמידה בדרישות תכנון לפי ת.י . 1099 . המידות הסופיות יקבעו באתר הבניה באחריותו של הקבלן . הקבלן אחראי למידות ועליו לבקר אותן ולהודיע למתכנן על כל טעות ,סטיה , סתירה או אי התאמה בטרם המשיך בעבודתו . הזיגוגיהיה מתאים להוראות ת" י חלק3ולהנחיות משרד הבריאות . כיוון פתיחה ע"פ תכנית . על היצרן להבטיח אטימות בהתאם לדרישות האדריכל , הכל כולל עיוורי פלדה היקפיים מגולוונים ,כולל עיוור תחתון חובק סף אבן . מידות האלומיניום הן נטו , יש להגדיל פתחים לעיוורים בהתאם.	הערות	הקבלן יספק אישור לעמידה בדרישות תכנון לפי ת.י . 1099 . המידות הסופיות יקבעו באתר הבניה באחריותו של הקבלן . הקבלן אחראי למידות ועליו לבקר אותן ולהודיע למתכנן על כל טעות ,סטיה , סתירה או אי התאמה בטרם המשיך בעבודתו . הזיגוגיהיה מתאים להוראות ת" י חלק3ולהנחיות משרד הבריאות . כיוון פתיחה ע"פ תכנית . על היצרן להבטיח אטימות בהתאם לדרישות האדריכל , הכל כולל עיוורי פלדה היקפיים מגולוונים ,כולל עיוור תחתון חובק סף אבן . מידות האלומיניום הן נטו , יש להגדיל פתחים לעיוורים בהתאם.	הערות	הקבלן יספק אישור לעמידה בדרישות תכנון לפי ת.י . 1099 . המידות הסופיות יקבעו באתר הבניה באחריותו של הקבלן . הקבלן אחראי למידות ועליו לבקר אותן ולהודיע למתכנן על כל טעות ,סטיה , סתירה או אי התאמה בטרם המשיך בעבודתו . הזיגוגיהיה מתאים להוראות ת" י חלק3ולהנחיות משרד הבריאות . כיוון פתיחה ע"פ תכנית . על היצרן להבטיח אטימות בהתאם לדרישות האדריכל , הכל כולל עיוורי פלדה היקפיים מגולוונים ,כולל עיוור תחתון חובק סף אבן . מידות האלומיניום הן נטו , יש להגדיל פתחים לעיוורים בהתאם.	הערות	הקבלן יספק אישור לעמידה בדרישות תכנון לפי ת.י . 1099 . המידות הסופיות יקבעו באתר הבניה באחריותו של הקבלן . הקבלן אחראי למידות ועליו לבקר אותן ולהודיע למתכנן על כל טעות ,סטיה , סתירה או אי התאמה בטרם המשיך בעבודתו . הזיגוגיהיה מתאים להוראות ת" י חלק3ולהנחיות משרד הבריאות . כיוון פתיחה ע"פ תכנית . על היצרן להבטיח אטימות בהתאם לדרישות האדריכל , הכל כולל עיוורי פלדה היקפיים מגולוונים ,כולל עיוור תחתון חובק סף אבן . מידות האלומיניום הן נטו , יש להגדיל פתחים לעיוורים בהתאם.	הערות	הקבלן יספק אישור לעמידה בדרישות תכנון לפי ת.י . 1099 . המידות הסופיות יקבעו באתר הבניה באחריותו של הקבלן . הקבלן אחראי למידות ועליו לבקר אותן ולהודיע למתכנן על כל טעות ,סטיה , סתירה או אי התאמה בטרם המשיך בעבודתו . הזיגוגיהיה מתאים להוראות ת" י חלק3ולהנחיות משרד הבריאות . כיוון פתיחה ע"פ תכנית . על היצרן להבטיח אטימות בהתאם לדרישות האדריכל , הכל כולל עיוורי פלדה היקפיים מגולוונים ,כולל עיוור תחתון חובק סף אבן . מידות האלומיניום הן נטו , יש להגדיל פתחים לעיוורים בהתאם.
פרט	לפי פרט יצרן .כל הפרטים יובאו לאישור האדריכל.	פרט	לפי פרט יצרן .כל הפרטים יובאו לאישור האדריכל.	פרט	לפי פרט יצרן .כל הפרטים יובאו לאישור האדריכל.	פרט	לפי פרט יצרן .כל הפרטים יובאו לאישור האדריכל.	פרט	לפי פרט יצרן .כל הפרטים יובאו לאישור האדריכל.	פרט	לפי פרט יצרן .כל הפרטים יובאו לאישור האדריכל.

נגרות -בקומת הקרקע

מס'	נ/5	מס'	נ/4	מס'	נ/3	מס'	נ/2
חזית פנימית 1:50	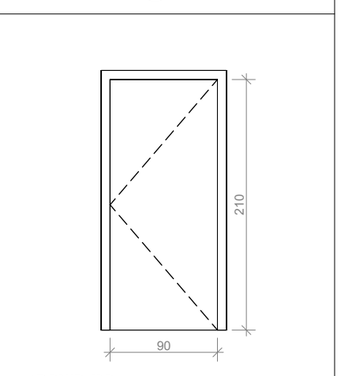	חזית פנימית 1:50	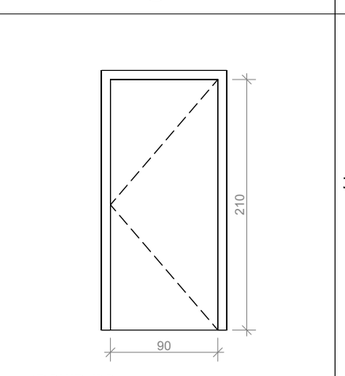	חזית פנימית 1:50	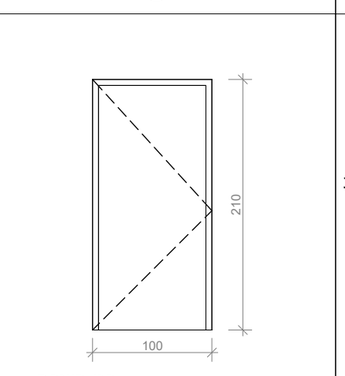
תכנית 1:50	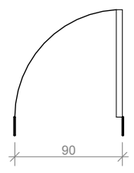	תכנית 1:50	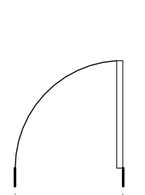	תכנית 1:50	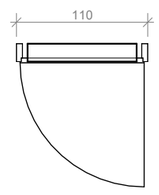
מידות ס"מ	90/210	מידות ס"מ	90/210	מידות ס"מ	100/210	מידות ס"מ	110/220
תאור	דלת פנים פתיחה -כנף פנימה	תאור	דלת חוץ פתיחה -כנף החוצה	תאור	דלת פנים פתיחה -כנף החוצה	תאור	דלת פנים פתיחה -כנף פנימה
מיקום	קומה א	מיקום	קומה א	מיקום	קומה א	מיקום	קומה א
זיגוג		זיגוג		זיגוג		זיגוג	
פרזול	פרזול דלתות כולל ידיות ,כולל מנעולים בדלתות	פרזול	פרזול דלתות כולל ידיות ,כולל מנעולים בדלתות	פרזול	פרזול דלתות כולל ידיות ,כולל מנעולים בדלתות	פרזול	פרזול דלתות כולל ידיות ,כולל מנעולים בדלתות
גמר	לפי פרט יצרן ,גוון לפי בחירת אדריכל	גמר	לפי פרט יצרן ,גוון לפי בחירת אדריכל	גמר	לפי פרט יצרן ,גוון לפי בחירת אדריכל	גמר	לפי פרט יצרן ,גוון לפי בחירת אדריכל
כמות	2	כמות	1	כמות	1	כמות	1
הערות	הקבלן יספק אישור לעמידה בדרישות תכנון לפי ת.י . 1099 . המידות הסופיות יקבעו באתר הבניה באחריותו של הקבלן . הקבלן אחראי למידות ועליו לבקר אותן ולהודיע למתכנן על כל טעות ,סטיה , סתירה או אי התאמה בטרם המשיך בעבודתו . הזיגוגיהיה מתאים להוראות ת" י חלק3ולהנחיות משרד הבריאות . כיוון פתיחה ע"פ תכנית . על היצרן להבטיח אטימות בהתאם לדרישות האדריכל , הכל כולל עיוורי פלדה היקפיים מגולוונים ,כולל עיוור תחתון חובק סף אבן . מידות האלומיניום הן נטו , יש להגדיל פתחים לעיוורים בהתאם.	הערות	הקבלן יספק אישור לעמידה בדרישות תכנון לפי ת.י . 1099 . המידות הסופיות יקבעו באתר הבניה באחריותו של הקבלן . הקבלן אחראי למידות ועליו לבקר אותן ולהודיע למתכנן על כל טעות ,סטיה , סתירה או אי התאמה בטרם המשיך בעבודתו . הזיגוגיהיה מתאים להוראות ת" י חלק3ולהנחיות משרד הבריאות . כיוון פתיחה ע"פ תכנית . על היצרן להבטיח אטימות בהתאם לדרישות האדריכל , הכל כולל עיוורי פלדה היקפיים מגולוונים ,כולל עיוור תחתון חובק סף אבן . מידות האלומיניום הן נטו , יש להגדיל פתחים לעיוורים בהתאם.	הערות	הקבלן יספק אישור לעמידה בדרישות תכנון לפי ת.י . 1099 . המידות הסופיות יקבעו באתר הבניה באחריותו של הקבלן . הקבלן אחראי למידות ועליו לבקר אותן ולהודיע למתכנן על כל טעות ,סטיה , סתירה או אי התאמה בטרם המשיך בעבודתו . הזיגוגיהיה מתאים להוראות ת" י חלק3ולהנחיות משרד הבריאות . כיוון פתיחה ע"פ תכנית . על היצרן להבטיח אטימות בהתאם לדרישות האדריכל , הכל כולל עיוורי פלדה היקפיים מגולוונים ,כולל עיוור תחתון חובק סף אבן . מידות האלומיניום הן נטו , יש להגדיל פתחים לעיוורים בהתאם.
פרט	לפי פרט יצרן .כל הפרטים יובאו לאישור האדריכל.	פרט	לפי פרט יצרן .כל הפרטים יובאו לאישור האדריכל.	פרט	לפי פרט יצרן .כל הפרטים יובאו לאישור האדריכל.	פרט	לפי פרט יצרן .כל הפרטים יובאו לאישור האדריכל.

נגרות -בקומה א